Instrukcja obsługi

HOME DELUXE
WIR MACHEN ZUHAUSE

Pojemnik na odpady CUBO

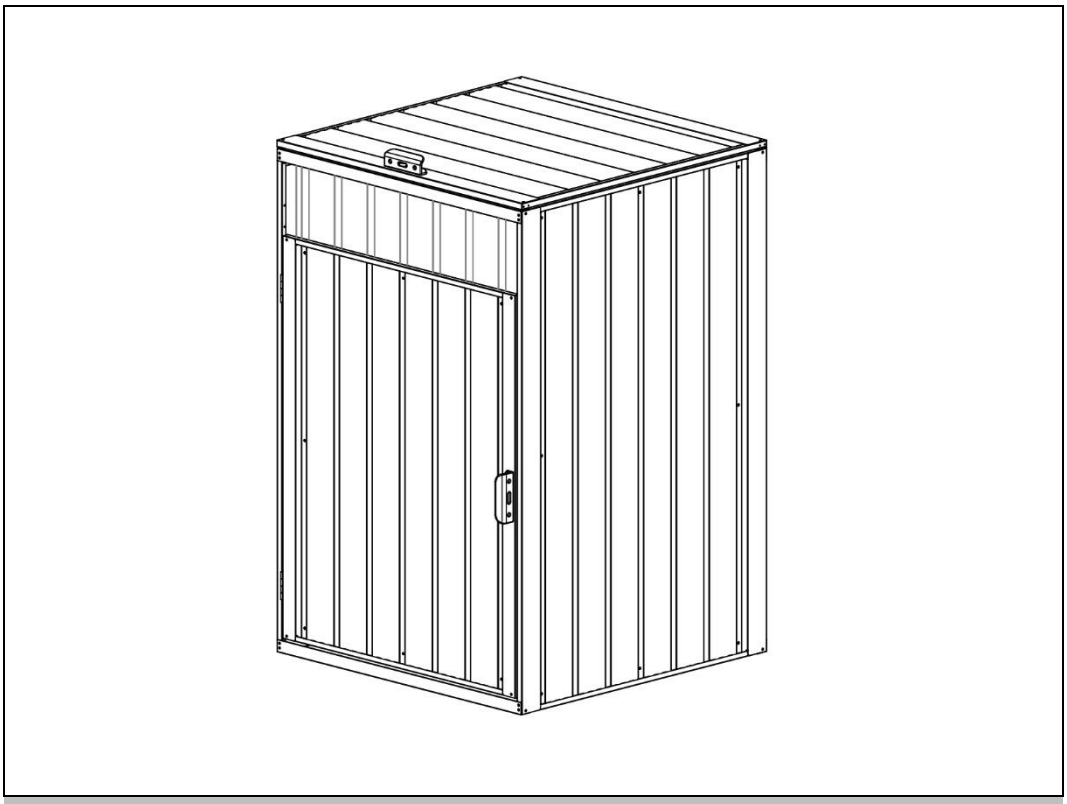

Oryginalna instrukcja obsługi

Zaprojektowany w Niemczech

WAŻNE:
ZACHOWAĆ NA PRZYSZŁOŚĆ.
PRZECZYTAĆ UWAŻNIE!

Spis treści

1. Informacje ogólne ... 3
1.1. Przegląd produktów ... 3
1.2. Informacje ogólne ... 3
1.3. Informacje dotyczące gwarancji ... 3
2. Informacje dotyczące instrukcji obsługi ... 3
2.1. Dostępność instrukcji obsługi ... 3
2.2. Informacje na temat tłumaczenia ... 3
2.3. Grupy docelowe instrukcji obsługi ... 4
2.4. Objaśnienie symboli ... 4
2.5. Ogólne informacje na temat instrukcji obsługi ... 4
2.6. Użytkowanie zgodne z przeznaczeniem ... 4
2.7. Ogólne instrukcje bezpieczeństwa ... 5
3. Cechy produktu ... 6
3.1. Dane techniczne ... 6
3.2. Opis produktu ... 7
4. Zakres dostawy ... 7
5. Instalacja ... 9
5.1. Instrukcje bezpieczeństwa ... 10
5.2. Budowa produktu ... 10
6. Użytkowanie produktu ... 20
6.1. Instrukcje bezpieczeństwa ... 20
6.2. Pierwsze uruchomienie ... 21
6.3. Działanie ... 21
7. Rozwiązywanie problemów ... 21
8. Konserwacja i pielęgnacja ... 21
9. Instrukcje dotyczące utylizacji ... 21

Drogi kliencie,

Dziękujemy za wybranie produktu firmy **Home Deluxe GmbH**. Mamy nadzieję, że korzystanie z nowego pojemnika na odpady CUBO będzie przyjemnością.

Instrukcja obsługi pomoże w instalacji, uruchomieniu, obsłudze i konserwacji produktu. Instrukcję obsługi i instrukcje bezpieczeństwa należy przeczytać uważnie i w całości. Przestrzeganie tych instrukcji pozwoli uniknąć zagrożeń.

1. Informacje ogólne

1.1. Przegląd produktu

Model: Pojemnik na odpady CUBO | ID artykułu: 20842 | ID wariantu: 49885

Pojemnik na odpady CUBO - Opakowanie 1 z 1 | ID artykułu: 20843 | ID wariantu: 49891

1.2. Informacje ogólne

Aby spełnić nasze roszczenia, stale poprawiamy jakość, upraszczamy montaż i obsługę oraz dostosowujemy produkty do wymagań klientów. W związku z tymi zmianami aktualną wersję instrukcji obsługi można znaleźć na naszej stronie internetowej.

Termin "produkt" jest używany w instrukcji obsługi "pojemnika na odpady CUBO".

1.3. Gwarancja

Ustawowa odpowiedzialność za wady i prawa gwarancyjne obowiązują od daty zakupu.
Home Deluxe GmbH nie ponosi odpowiedzialności za szkody spowodowane nieprzestrzeganiem instrukcji obsługi. Reklamacje wynikające z niewłaściwej instalacji lub użytkowania nie są objęte gwarancją. W przypadku wad produktu prosimy o pisemny kontakt z naszym działem obsługi klienta za pomocą formularza kontaktowego na naszej stronie internetowej, podając nazwę produktu, numer seryjny i zdjęcie tabliczki znamionowej:

Home Deluxe GmbH
Schanzeweg 2
32312 Lübbecke
Lübbecke, Niemcy
Tel: +49 (0)5743 6181-0
www.home-deluxe-gmbh.de

W przypadku dalszych pytań prosimy o kontakt z naszym działem obsługi klienta za pośrednictwem formularza kontaktowego.

2. Informacje na temat instrukcji obsługi

2.1. Dostępność instrukcji obsługi

Instrukcja obsługi jest częścią produktu i powinna być przechowywana w komplecie i w bezpośrednim sąsiedztwie produktu.

2.2. Informacje na temat tłumaczenia

Oryginalna instrukcja obsługi została napisana w języku niemieckim. Każdy inny dostępny język jest tłumaczeniem wersji niemieckiej.

2.3. Grupy docelowe instrukcji użytkowania

Instrukcja użytkowania musi zostać przeczytana i przestrzegana przez każdą osobę zaangażowaną w jedną z poniższych czynności lub zastosowań:

- Rozpakowywanie
- Montaż / instalacja
- Uruchomienie / obsługa
- Konserwacja / testowanie / pielęgnacja
- Rozwiązywanie problemów / naprawa
- Utylizacja

2.4. Objaśnienie symboli

Symbol	Objaśnienie symbolu
	**OSTRZEŻENIE** Ten symbol wskazuje na możliwe zagrożenia, które mogą skutkować śmiercią lub poważnymi obrażeniami. Przed wykonaniem odpowiedniego kroku instalacji lub zastosowania należy zapoznać się z odpowiednią uwagą.
	**INFORMACJA** Ten symbol zawiera ważne informacje i wskazuje na uszkodzenia materiału. Należy ich przestrzegać przed wykonaniem odpowiedniego kroku instalacji lub zastosowania, aby zrozumieć problemy i uniknąć uszkodzeń.
	**Przeczytaj instrukcję obsługi** Ten symbol oznacza, że przed montażem/instalacją i/lub uruchomieniem urządzenia należy uważnie przeczytać instrukcję obsługi.

2.5. Ogólne informacje dotyczące instrukcji obsługi

Instrukcja obsługi odnosi się do pojemnika na odpady CUBO. Zawiera ona ważne informacje dotyczące montażu, obsługi, konserwacji i czyszczenia. Przed rozpoczęciem użytkowania produktu należy dokładnie zapoznać się z instrukcją obsługi, w szczególności z instrukcjami dotyczącymi bezpieczeństwa; instrukcję obsługi należy przechowywać w bezpiecznym miejscu. Produkt należy użytkować wyłącznie w sposób opisany w niniejszej instrukcji obsługi, aby zapobiec przypadkowym obrażeniom lub uszkodzeniom. W przypadku przekazania produktu osobie trzeciej należy również przekazać niniejszą instrukcję obsługi.

2.6. Użytkowanie zgodne z przeznaczeniem

Produkt jest wysokiej jakości, trwały i przeznaczony lub odpowiedni wyłącznie do użytku prywatnego w rozsądnym i zwyczajowym zakresie. Ponadto nasz produkt **nie jest** przeznaczony do użytku komercyjnego.

Produkt jest przeznaczony jako zewnętrzny pojemnik na odpady.

Produktu należy używać wyłącznie w sposób opisany w niniejszej instrukcji obsługi. Każde inne użycie jest uważane za nieprawidłowe i może skutkować uszkodzeniem mienia lub obrażeniami ciała. Producent nie ponosi odpowiedzialności za szkody spowodowane niewłaściwym lub nieprawidłowym użytkowaniem.

2.7. Ogólne instrukcje bezpieczeństwa

Ogólne ostrzeżenia o zagrożeniach



- Nieprawidłowa obsługa może prowadzić do poważnych obrażeń ciała i szkód materialnych. Z tego powodu montaż, instalacja, uruchomienie, konserwacja i naprawy mogą być wykonywane wyłącznie przez wykwalifikowane osoby.
- Produkt należy montować **tylko** wtedy, gdy dostarczony zestaw jest kompletny i w idealnym stanie.
- Upewnić się, że wszystkie części są nieuszkodzone i prawidłowo zmontowane. W przypadku nieprawidłowego montażu istnieje ryzyko obrażeń. Uszkodzone części mogą mieć wpływ na bezpieczeństwo i działanie.
- Produkt należy montować wyłącznie na bezpiecznej, równej i twardej powierzchni.
- Nie wprowadzać żadnych zmian w produkcie.
- Regularnie sprawdzać zamocowanie.
- Podczas korzystania z drabiny należy upewnić się, że jest ona całkowicie otwarta i zabezpieczona.
- **Ryzyko skaleczenia:** Podczas montażu należy nosić odzież ochronną, taką jak obuwie ochronne, rękawice ochronne itp.

Niebezpieczeństwo dla dzieci



- **Ryzyko zadławienia:** Trzymać dzieci z dala od materiałów opakowaniowych.
- Trzymać dzieci z dala od produktu, nie jest to zabawka/sprzęt do zabawy.
- Podczas montażu produktu dzieci powinny znajdować się z dala od miejsca montażu. Zakres dostawy zawiera małe części, które mogą zostać połknięte lub spowodować poważne obrażenia.
- **Ryzyko przewrócenia!** Produkt nie jest zabawką dla dzieci, ścianką wspinaczkową ani sprzętem sportowym. Poszczególne elementy produktu mogą przewrócić się, gdy są obciążone z jednej strony, co może spowodować śmierć.
- Dzieci mogą doznać obrażeń podczas zabawy produktem lub podciągania się na nim
- Nie ustawiać produktu bezpośrednio lub w bezpośrednim sąsiedztwie placu zabaw.
- Należy wyjaśnić dzieciom, jak prawidłowo korzystać z produktu i nigdy nie pozostawiać ich bez nadzoru podczas zabawy.
- Wyjaśnij dzieciom, jak prawidłowo obchodzić się z produktem.

Ryzyko obrażeń
Niewłaściwe obchodzenie się z produktem może prowadzić do obrażeń ciała



- Przed każdym użyciem należy sprawdzić produkt pod kątem widocznych uszkodzeń.
- Nie wprowadzać żadnych zmian konstrukcyjnych w produkcie. Wszelkie modyfikacje muszą być autoryzowane na piśmie przez producenta i przeprowadzane zgodnie z instrukcjami.
- Jeśli produkt jest uszkodzony, nie wolno go używać. Uszkodzone części należy naprawić lub wymienić na oryginalne części zamienne.
- Należy upewnić się, że produkt jest zamocowany na stałe, aby uniknąć obrażeń.

Ryzyko uszkodzenia



- Niewłaściwe obchodzenie się z produktem może prowadzić do jego uszkodzenia.
- Nie otwierać opakowania ostrymi przedmiotami (np. nożami, nożyczkami itp.), ponieważ może to spowodować uszkodzenie produktu. Podczas otwierania należy zachować ostrożność.
- Nieostrożne otwarcie opakowania nożem lub innym ostrym przedmiotem może spowodować uszkodzenie produktu. Podczas otwierania należy zachować szczególną ostrożność.

- **Ryzyko upadku i uszkodzenia:** Nie należy wspinać się na produkt, ponieważ nie jest on przeznaczony do wspinania się.
- Rozłóż koce, karton, folię lub podobne materiały, aby przechowywać części produktu przed montażem w celu późniejszej instalacji. Zmniejsza to ryzyko zarysowania części.
- Nie używaj produktu w pobliżu źródeł ciepła lub otwartego ognia.

Ryzyko wybuchu



- **Przestroga**: Wewnątrz produktu nie należy przechowywać substancji łatwopalnych, palnych lub wybuchowych. Wysoce łatwopalne substancje mogą się zapalić.

3. Cechy produktu

3.1. Dane techniczne

Pojemnik na odpady CUBO	
Wymiary całkowite wraz z wysięgiem dachu (szer. x dł. x wys.)	320 x 80 x 122 cm
Wymiary wewnętrzne (szer. x dł. x wys.)	340 x 76 x 120 cm
Kształt dachu	Dach płaski
Kształt domu	Prostokąt
kolor	antracyt
Miejsce na jeden pojemnik na odpady na nadbudowę	240 l
Typ drzwi	Drzwi z blokadą

Rysunek wymiarowy

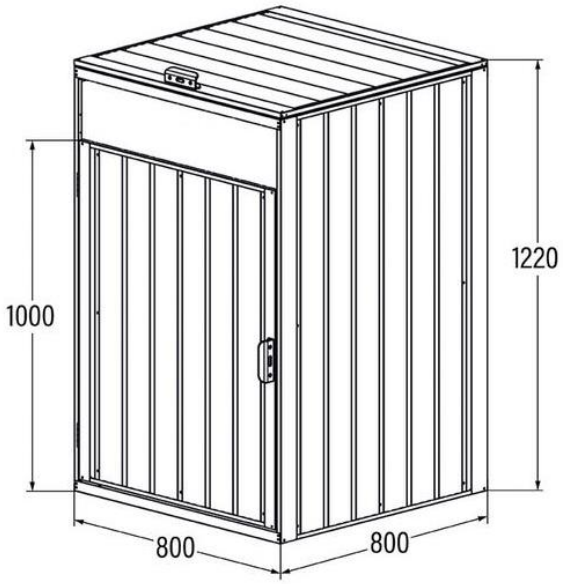

Alle Maßangaben in mm

3.2. Opis produktu

Dzięki dużym wymiarom nasza metalowa szafka na pojemniki na odpady oferuje wystarczająco dużo miejsca na dodatkowy pojemnik na odpady o pojemności 240 litrów na nadstawkę.

Oprócz ulepszonego wyglądu, ta obudowa na pojemnik na odpady zapewnia niezawodną ochronę przed warunkami atmosferycznymi i zwierzętami. Dzięki wytrzymałej stali ocynkowanej, nasz pojemnik na odpady CUBO jest idealny do użytku na zewnątrz i jest łatwy do czyszczenia.

Dzięki otwieranym do przodu drzwiczkom i plastikowemu uchwytowi pojemniki na odpady można łatwo wyjąć i opróżnić. Kolejną praktyczną cechą jest pokrywa na zawiasach, która umożliwia szybkie i łatwe wrzucanie śmieci.

Możliwości wykorzystania pojemnika na śmieci są nieograniczone - może on również służyć jako schowek, szopa na narzędzia lub skrzynia na poduszki.

4. Zakres dostawy

W momencie dostawy należy sprawdzić opakowanie pod kątem uszkodzeń zewnętrznych. Ponadto natychmiast po rozpakowaniu należy sprawdzić, czy zakres dostawy jest kompletny oraz czy produkt i wszystkie jego elementy są w idealnym stanie. Produkt należy montować tylko wtedy, gdy zakres dostawy jest kompletny i nieuszkodzony.

Komponenty/części

Nr	Opis	Wymiary	Ilość	Ilustracja
1	Tylna listwa	795 mm	2	
2	Listwa przednia	795 mm	2	
5	Tylna rozpórka	1229 mm	2	

Nr	Opis	Wymiary	Ilość	Ilustracja
6	Rozpórka drzwi	798 mm	2	
9	Listwa boczna	960 mm	1	
10	Listwa boczna	960 mm	1	
11	Listwa drzwiowa	756 mm	2	
12	Listwa boczna	1200 mm	4	
14	Rozpórka pokrywy	754 mm	2	
15	Listwa pokrywy przedniej	798 mm	1	
16	Listwa pokrywy tylnej	798 mm	1	
17	Listwa boczna	796 mm	6	
B1	Zawias		4	
D1	Pokrywa	798 mm	1	
D2	Ściana boczna	1200 mm	2	
D3	Drzwi	960 mm	1	
F1	Śruba		88	
F2	Śruba z nakrętką		53	
F3	śruba		22	
UCH-WYT DRZWI GB	Uchwyt drzwi		2	
K3	Magnes do drzwi		1	
S2	Tarcza w kształcie litery U		80	
S3	Podkładka		132	
QC2	Samozamykacz		1	

5. Instalacja

Miejsce instalacji



- Instalacja produktu może podlegać przepisom budowlanym. Zezwolenie na instalację produktu może zostać cofnięte przez władze w przypadku naruszenia warunków instalacji.
- Przed instalacją produktu należy skontaktować się z odpowiednim organem i przestrzegać obowiązujących przepisów.
- Produkt należy umieścić i zainstalować na bezpiecznym, równym i stabilnym podłożu. Fundament musi być mocny, równy i prostopadły. Można to sprawdzić za pomocą poziomicy.
- Fundament może być wykonany z impregnowanego drewna, betonu, płyt betonowych lub cegieł itp., aby zapobiec przedostawaniu się wilgoci do produktu. Betonowy fundament lub płyta podstawy muszą wyschnąć przed postawieniem na nich konstrukcji.
- **Nie należy** umieszczać produktu bezpośrednio na trawniku lub ziemi (glebie).
- Fundament **musi być nachylony** w kierunku krawędzi, aby zapobiec przedostawaniu się płynów.
- Należy zachować bezpieczną odległość co najmniej 2 metrów od innych konstrukcji. Ułatwia to instalację i może uratować życie w przypadku pożaru.

5.1. Instrukcje bezpieczeństwa

Należy przeczytać wszystkie informacje dotyczące zdrowia i bezpieczeństwa.

Ryzyko obrażeń

Nieprawidłowa obsługa podczas instalacji może prowadzić do obrażeń

- Produkt jest dostarczany w paczce. Należy upewnić się, że opakowanie jest otwarte od góry. Podczas otwierania opakowania należy zachować szczególną ostrożność, aby nie uszkodzić powierzchni produktu.
- Produkt należy umieszczać wyłącznie na bezpiecznej, równej i twardej powierzchni.
- Podczas montażu należy sprawdzić, czy rama jest wypoziomowana na fundamencie.
- Nie umieszczać produktu pod drzewami; łamiące się gałęzie mogą uszkodzić produkt.
- Do montażu produktu wymagane są co najmniej 2 osoby.
- **Skaleczenia:** Podczas montażu należy nosić odzież ochronną, taką jak obuwie ochronne, rękawice ochronne itp.
- Wszystkie elementy mocujące (śruby, nakrętki itp.) należy dokręcać ostrożnie.
- Produkt należy montować w suche i bezwietrzne dni, aby uniknąć obrażeń spowodowanych wiatrem i śliską podłogą.
- **Zwracamy uwagę, że Home Deluxe GmbH nie ponosi żadnych kosztów montażu ani usług ręcznych - takich jak koszty elektryka lub porównywalne koszty specjalistyczne.**

Ryzyko uszkodzenia

- Nie należy umieszczać produktu pod zwisającymi drzewami lub gałęziami, ponieważ mogą one spaść i uszkodzić produkt.
- Produkt musi być zainstalowany pod kątem prostym, należy sprawdzić prostopadłość produktu, np. za pomocą poziomicy lub taśmy mierniczej.

5.2. Montaż produktu

Produkt jest dostarczany w stanie rozmontowanym, a jego montaż wymaga pewnego wysiłku. Należy dokładnie przestrzegać instrukcji montażu. W przypadku nieprzestrzegania instrukcji nie można zagwarantować prawidłowego działania i bezpieczeństwa produktu. Przed rozpoczęciem montażu należy zapoznać się z osprzętem i elementami mocującymi, aby ułatwić sobie pracę na etapie budowy.

Uwaga

- **Zalecamy** montaż produktu w suche i bezwietrzne dni.
- Należy pamiętać, że niektóre części produktu są zabezpieczone przed uszkodzeniem folią, którą należy usunąć przed montażem produktu.

Wymagane narzędzia / odzież ochronna

	Odzież ochronna		Wiertarka kręta
	Taśma miernicza		Klucz płaski
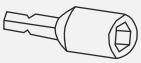	Klucz nasadowy		Wkrętak
	Wiertarka		Drabina
	poziomica		

- Należy uważnie przeczytać poniższe instrukcje.

Rysunek poglądowy

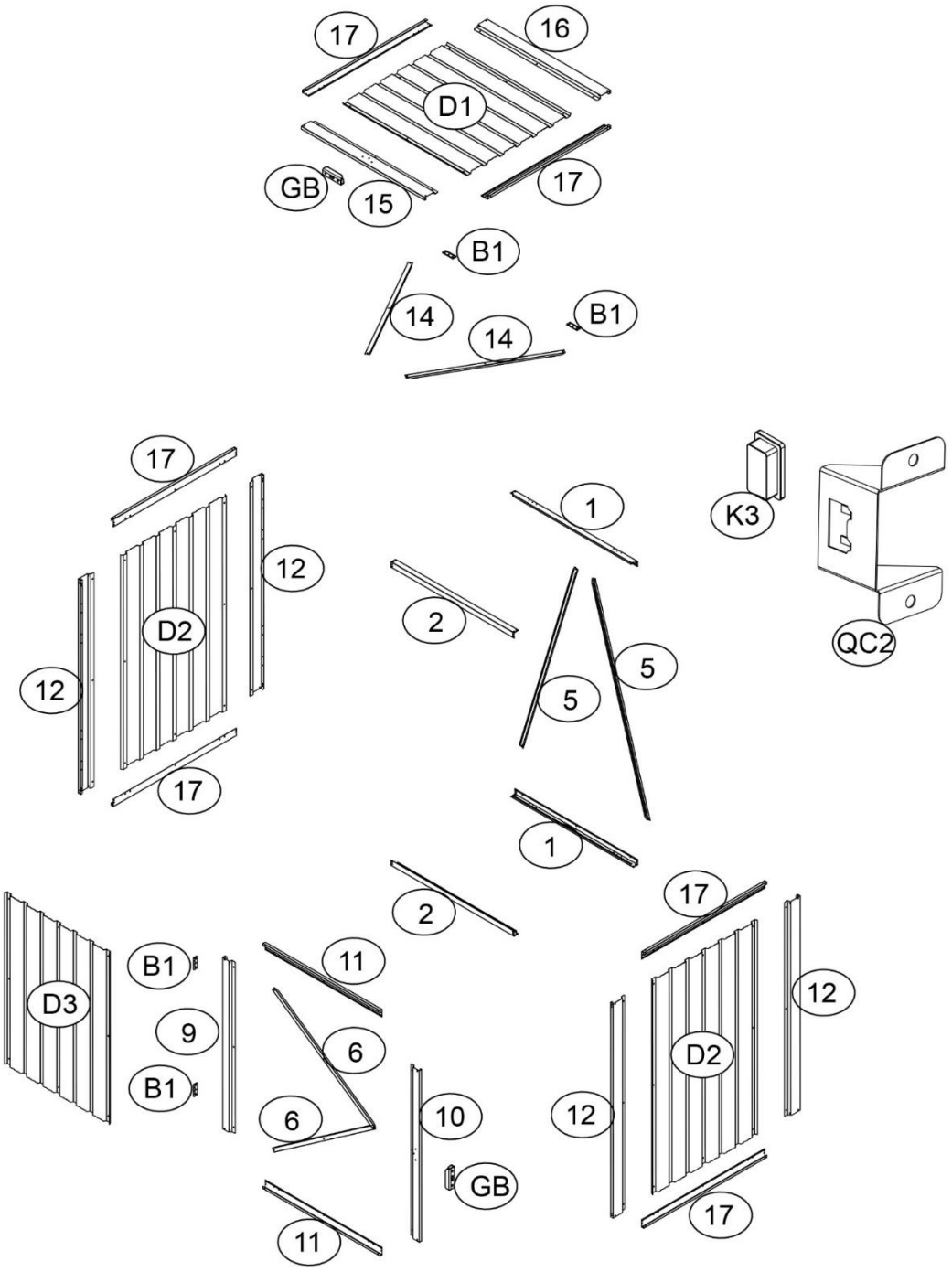

Krok 1:

Nr	Część	Ilość
D2	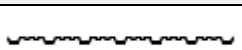	2
12		4

I-lość	Część	Ilość
17		4

- Przykręć 2x panel boczny **(D2),** szynę boczną **(12)** i szynę boczną **(17)** za pomocą śrub **(F1, F2)** i podkładek **(S3).**

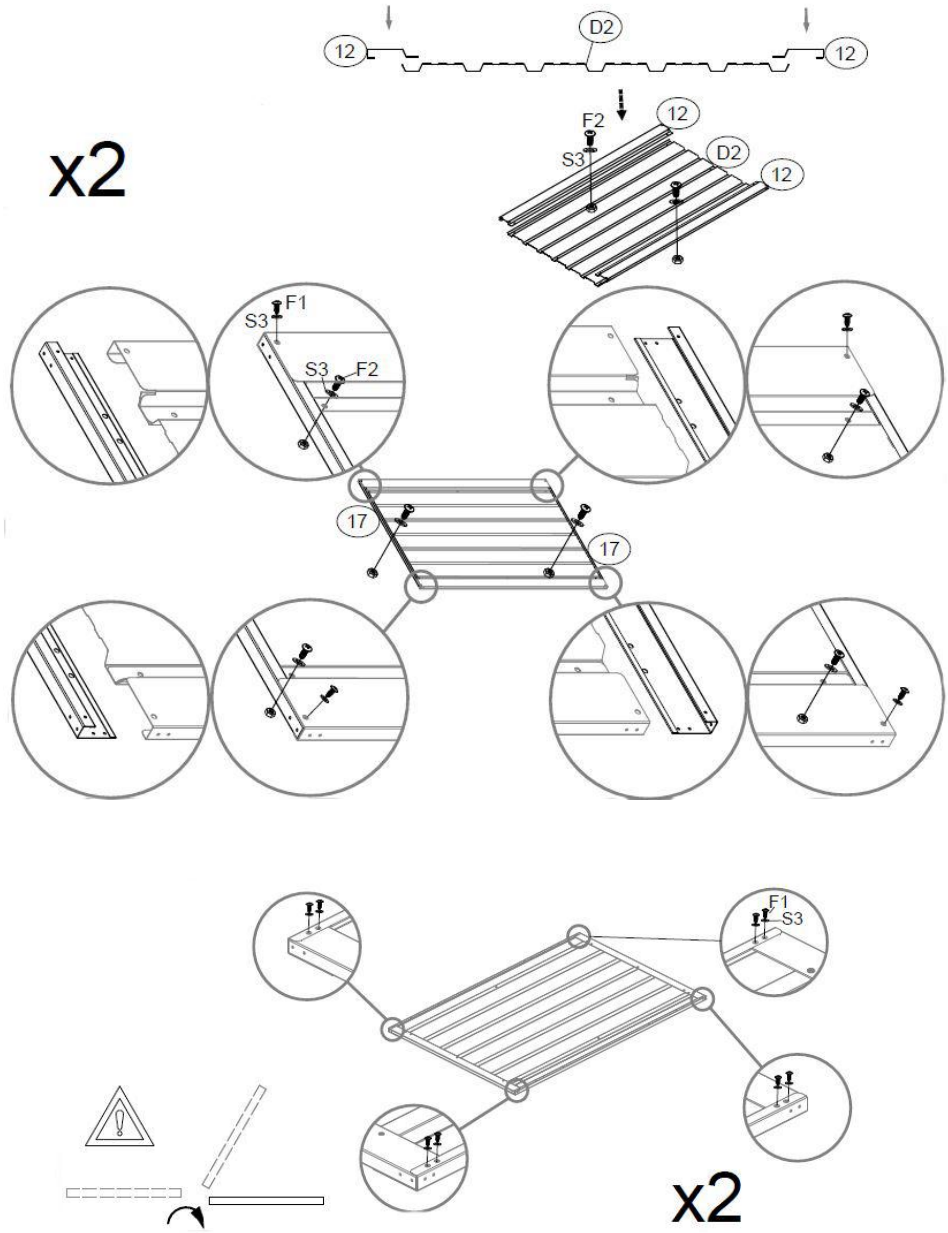

Krok 2:

Nr.	Część	Ilość
1		2
2		2

- Przykręć tylne listwy **(1) i** przednie listwy **(2)** za pomocą śrub **(F1)** i podkładek **(S3).**

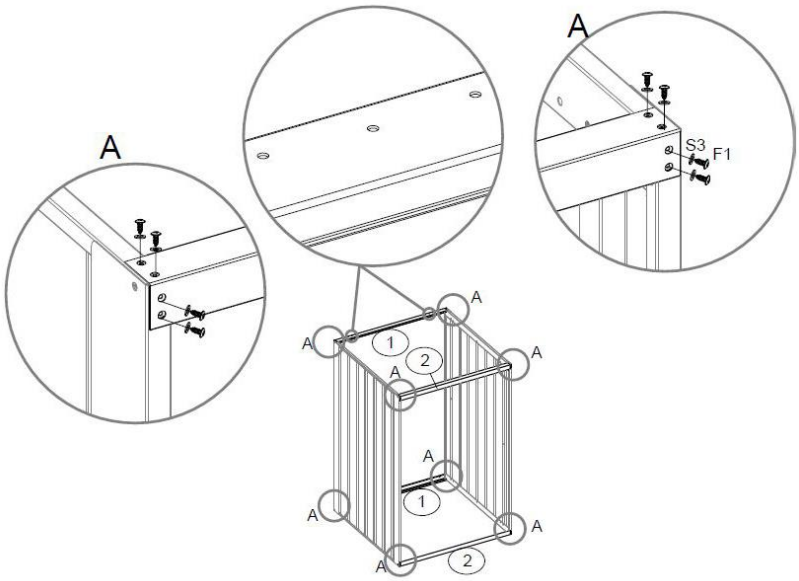

Nr kat.	Część	Ilość
5		2

- Przykręć tylną kolumnę **(5)** za pomocą śrub z nakrętką **(F2)** i podkładkami **(S3)**.

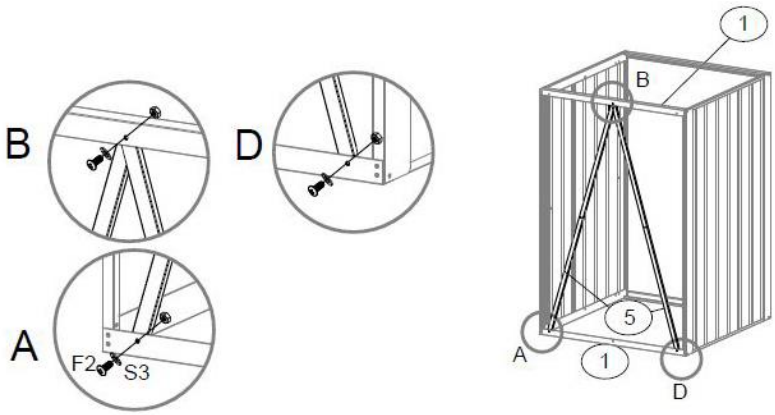

Krok 3:

Nr.	Część	Ilość
D1		1
16		1
15		1
17		2
GB		1

- Przykręć pokrywę **(D1),** listwę pokrywy przedniej **(15)** i listwę pokrywy tylnej **(16)** za pomocą śrub **(F2)** i podkładek **(S3).**
- Załóż listwy boczne **(17)** i przykręć je za pomocą śrub **(F1, F2) i** podkładek **(S3**).
- Zamontuj klamkę drzwi **(GB)** za pomocą śrub z nakrętką **(F2).**

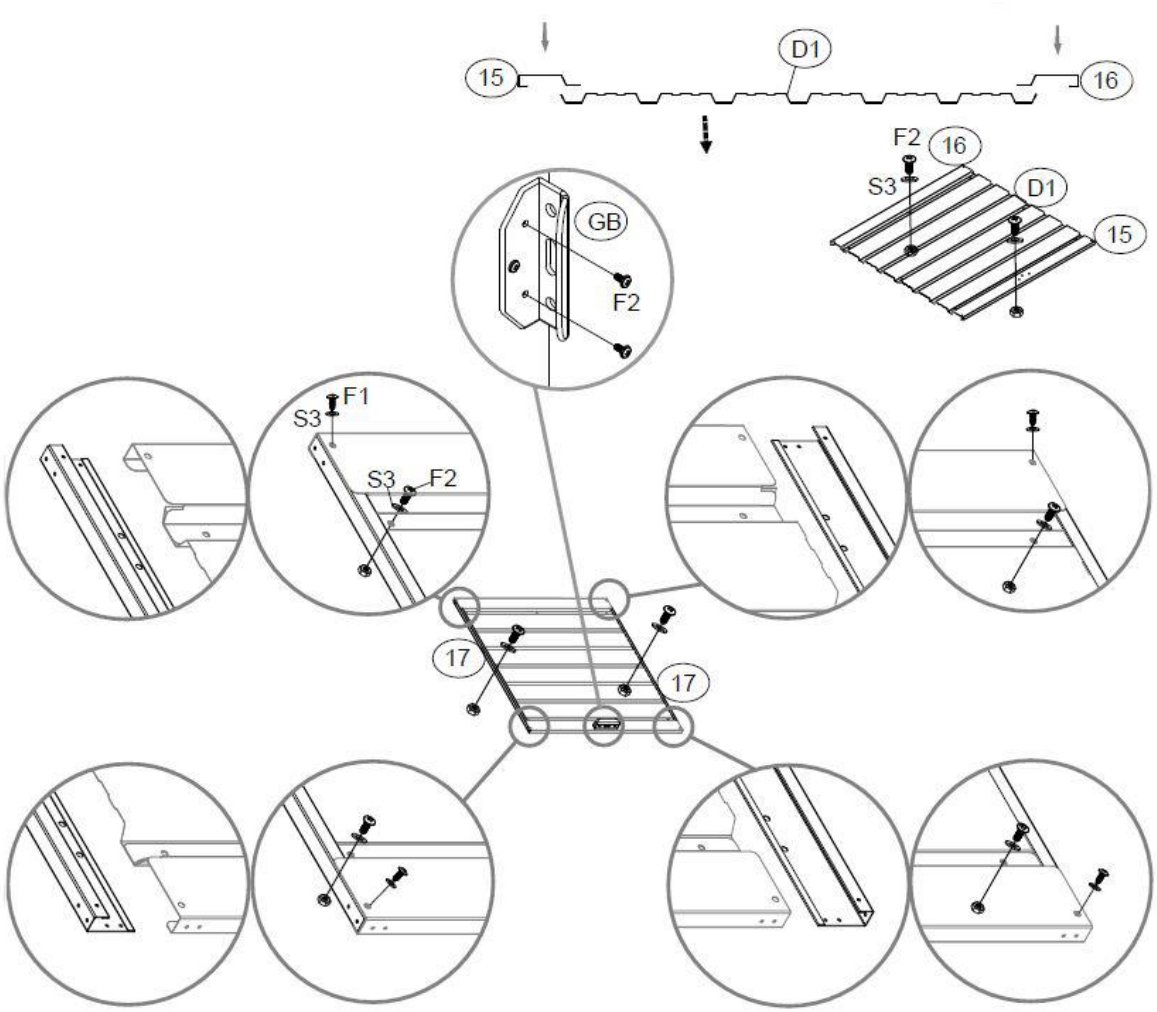

Nie.	Część	Ilość
14		2
B1		2

- Zamontować rozpórkę pokrywy **(14)** i zawias **(B1)** za pomocą śrub **(F1, F2, F3)** i podkładkami **(S3).**

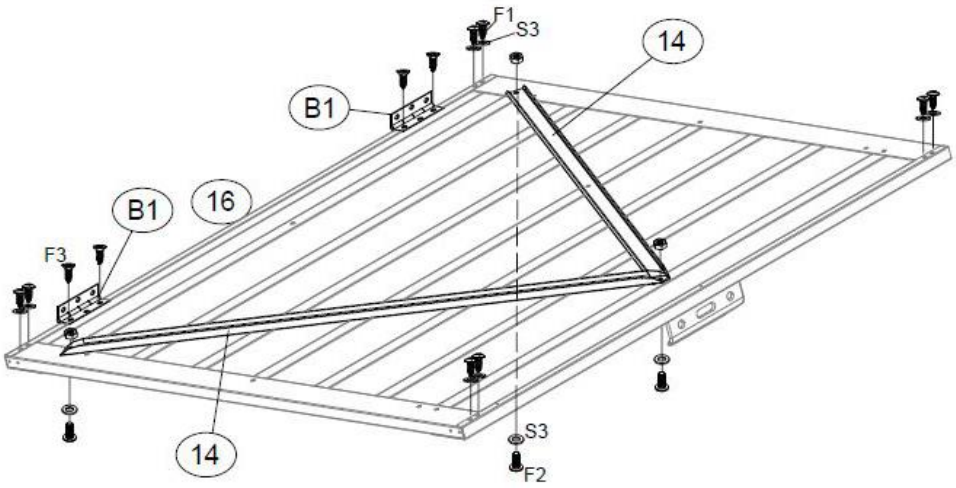

Krok 4:

- Przykręć zawias śrubami **(F3).**
- Zamontuj drzwi **(D3)** z listwami bocznymi **(9, 10)** i listwą drzwiową **(11)** za pomocą śrub **(F1, F2) i** podkładek **(S3).**
- Przykręć klamkę drzwi **(GB)** za pomocą śrub z nakrętką **(F2)**.

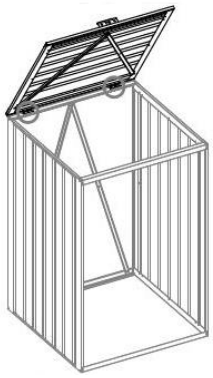

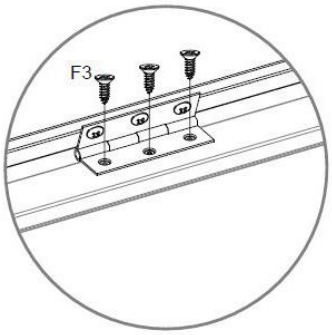

Nr kat.	Część	Ilość
D3		1
9		1
10		1
11		2
GB		1

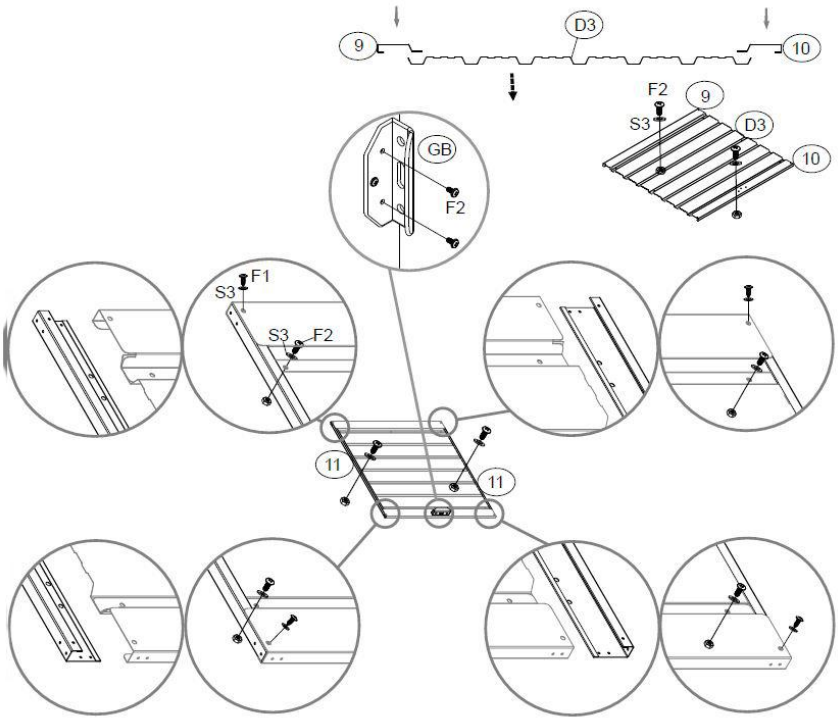

Krok 5:

Nie.	Część	Ilość
B1		**2**

- Zamontuj zawias **(B1)** jak pokazano na rysunku i przykręć go śrubami **(F3)**.

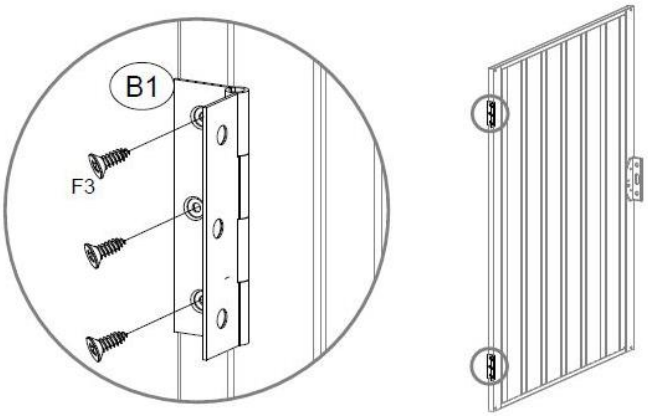

Nr kat.	Część	Ilość
6		**2**

- Zamontuj rozpórkę drzwi **(6)** za pomocą śrub z nakrętką **(F2)** i podkładkami **(S3)**.

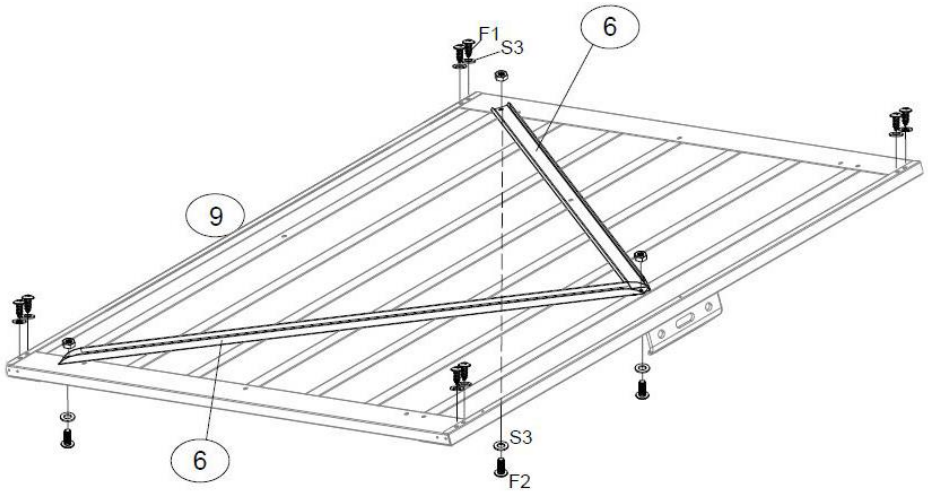

Krok 6:

- Przykręć zawias od wewnątrz za pomocą śrub **(F3).**

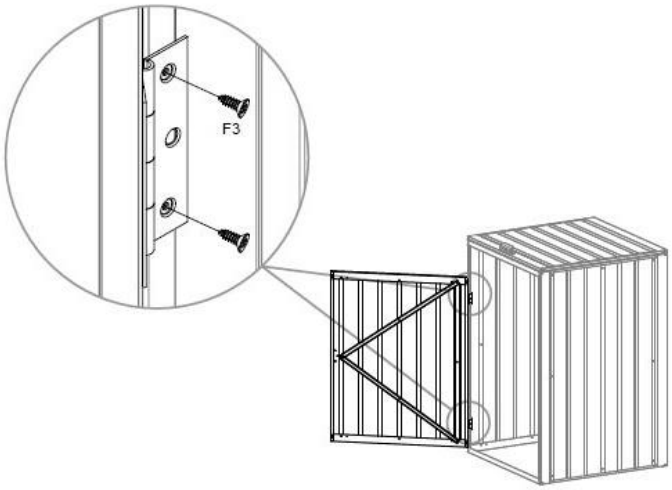

Nie.	Część	Ilość
QC2		1
K3		1

- Zamocuj samozamykacz **(QC2)** i magnes do drzwi **(K3).**

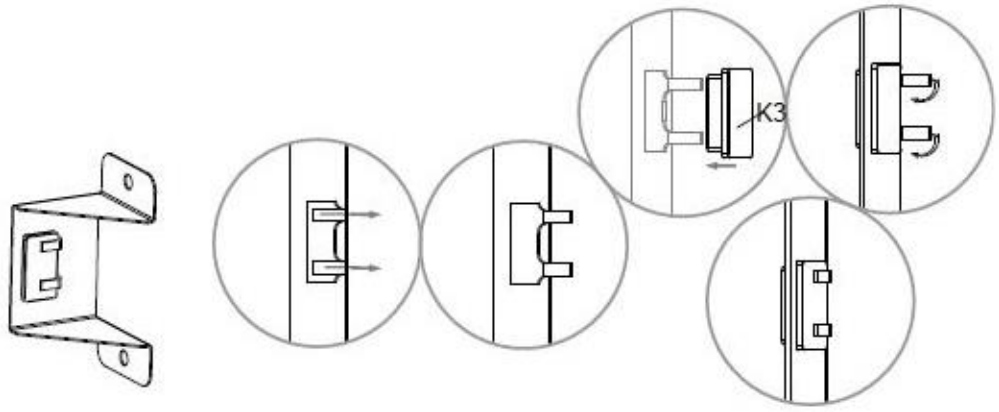

Krok 7:

- Skręć ze sobą oba elementy **(QC2, K3)** za pomocą śrub z nakrętkami **(F2)**, podkładek **(S3)** i nakrętek.

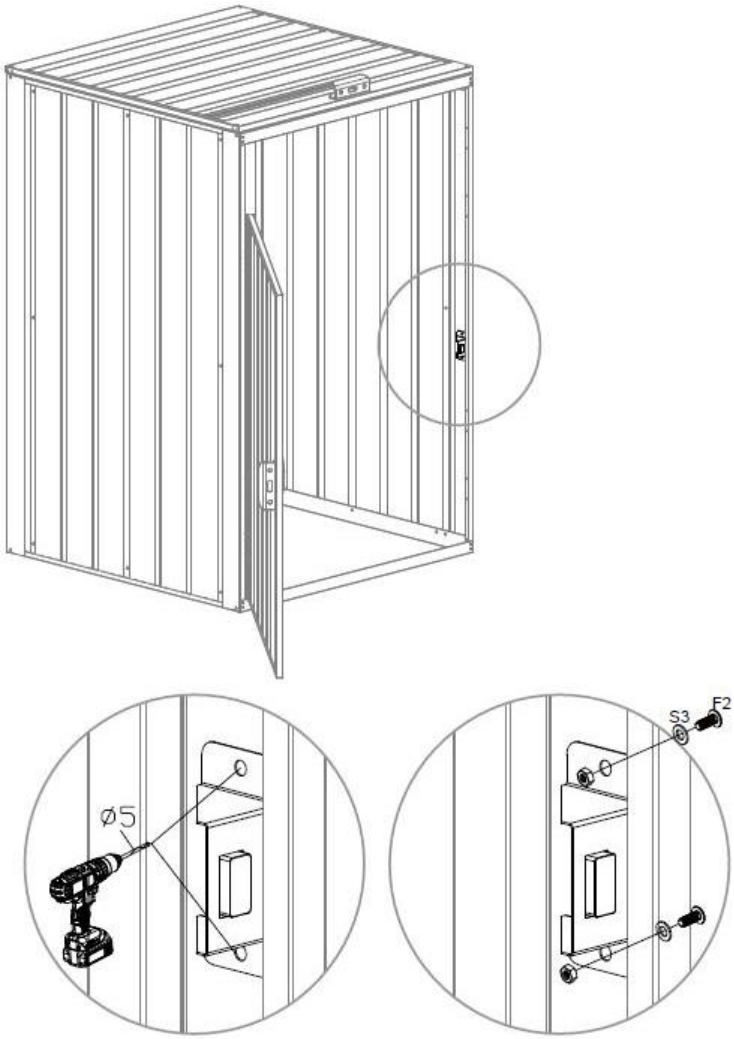

6. Zastosowanie

6.1. Instrukcje dotyczące bezpieczeństwa

Należy uważnie przeczytać poniższe informacje dotyczące zdrowia i bezpieczeństwa.

Ryzyko obrażeń

Nieprawidłowa obsługa podczas pracy może prowadzić do obrażeń

- Nie używaj uszkodzonego produktu.
- Nie wprowadzać żadnych zmian w produkcie.
- **Ryzyko przewrócenia!** Produkt nie jest zabawką dla dzieci, ścianką wspinaczkową ani sprzętem sportowym. Poszczególne elementy produktu mogą się przewrócić, gdy są obciążone z jednej strony, co może prowadzić do śmierci.
- **Niebezpieczeństwo upadku:** Nie wchodzić na produkt i nie wspinać się na niego.
- Przed każdym użyciem należy sprawdzić produkt pod kątem widocznych uszkodzeń.
- Regularnie sprawdzać mocowanie.
- Regularnie sprawdzać, czy drzwi poruszają się płynnie.

6.2. Pierwsze uruchomienie

Przed pierwszym użyciem produktu należy sprawdzić, czy nie jest on uszkodzony. Produkt może być używany tylko wtedy, gdy nie jest uszkodzony.

6.3. Działanie

Produkt jest odporny na warunki atmosferyczne, łatwy w czyszczeniu, odporny na promieniowanie UV i trwały dzięki zastosowaniu ocynkowanej blachy stalowej.

- Przed pierwszym użyciem należy upewnić się, że produkt jest w dobrym stanie.
- Sprawdź, czy drzwi poruszają się płynnie i czy zamykają się prawidłowo.

7. Rozwiązywanie problemów

Jeśli podczas pracy urządzenia wystąpią następujące usterki, należy sprawdzić ich przyczyny, korzystając z poniższej tabeli. Jeśli usterki nie można usunąć za pomocą wymienionych środków, należy wyłączyć produkt z eksploatacji.

Usterka	Możliwa przyczyna	Rozwiązanie
Produkt chwieje się/kołysze lub można go przesunąć	- Śruby mocujące do podstawy poluzowały się. - Produkt jest poluzowany na podstawie.	- Dokręcić śruby mocujące - Mocno przykręć produkt do podstawy
Dach przecieka	- Produkt nie jest ustawiony pod kątem prostym - Śruby mocujące do podstawy poluzowały się.	- Ustaw produkt pod kątem prostym - Dokręcić śruby mocujące
Drzwi nie otwierają się lub nie zamykają prawidłowo	- Produkt nie jest ustawiony pod kątem prostym	- Ustaw produkt pod kątem prostym

Jeśli wystąpi inny problem z produktem, skontaktuj się z nami.

8. Konserwacja i pielęgnacja

Produkt jest łatwy w czyszczeniu. Do czyszczenia powierzchni należy używać wilgotnej szmatki i łagodnego detergentu. Należy postępować zgodnie z instrukcjami producenta środka czyszczącego. Do czyszczenia nie należy używać agresywnych środków czyszczących ani myjek wysokociśnieniowych.

9. Instrukcje dotyczące utylizacji

- Produkt i wszystkie jego elementy należy utylizować zgodnie z lokalnymi i krajowymi przepisami, aby zapobiec szkodom dla środowiska.
- Nasze opakowania są wykonane z materiałów przyjaznych dla środowiska. Mogą one zostać poddane recyklingowi i w ten sposób służyć jako cenne surowce. Materiały opakowaniowe (opakowania kartonowe, zabrudzone opakowania itp.) należy utylizować oddzielnie i prawidłowo, zgodnie z obowiązującymi przepisami krajowymi.
- Podczas utylizacji tych produktów należy również przestrzegać obowiązujących przepisów krajowych.
- W razie wątpliwości dotyczących utylizacji należy skontaktować się z producentem.
- Informacje na temat prawidłowej utylizacji można również uzyskać w lokalnych punktach

utylizacji odpadów.

Home Deluxe GmbH
Schanzeweg 2
32312 Lübbecke
Lübbecke, Niemcy
Tel: +49 (0)5743 6181-0
www.home-deluxe-gmbh.de

GA-066-00-cubo
2024/12